Work happily

DATEN BLATT

10.2026

SWOP 7 EVO

Variante 5S · Elektrische Physiotherapieliege

naggura'swop

PRO PLACE

Mehr Komfort. Mehr Ergonomie. Mehr Praxisnutzen.

IHRE VORTEILE MIT DER SWOP 7 EVO – 5S

- Abklappbare Sidewing-Seitenpolster für besonders patientennahes Arbeiten.
- TwinLift-Kopfteil und 360°-Rundumbedienung für ergonomische Behandlung im Alltag.
- Beheizte Polster, Face+-Gesichtsausschnitt und hochwertiger Liegekomfort für Ihre Patienten.
- Persönliche Beratung, Showroom bei München sowie Lieferung und Service über Pro Place.

PERSÖNLICHE BERATUNG

Von der Auswahl bis zur passenden Ausstattung.

SHOWROOM BEI MÜNCHEN

Therapieliegen vor Ort erleben – nach Terminvereinbarung.

LIEFERUNG & SERVICE

Unterstützung bei Lieferung, Einrichtung und Servicefragen.

Beratung · Produktfragen · Angebotsanfrage

www.pro-place.de · +49 8171 480 65 01 · info@pro-place.de

Swop 5S Evo Physio

Physiotherapie



Abmessungen

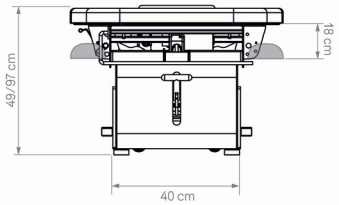

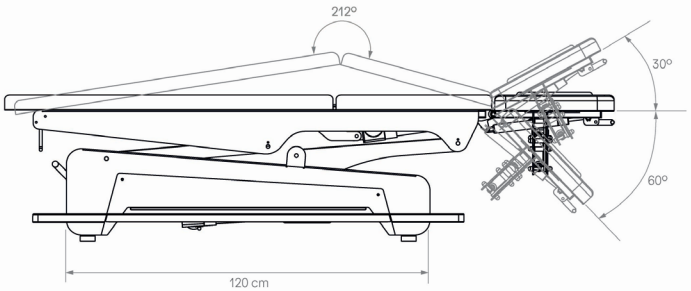

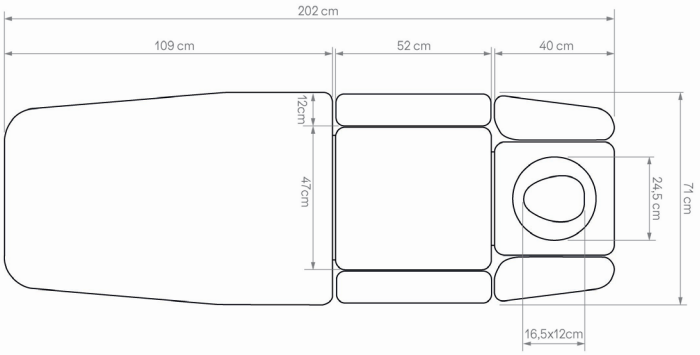

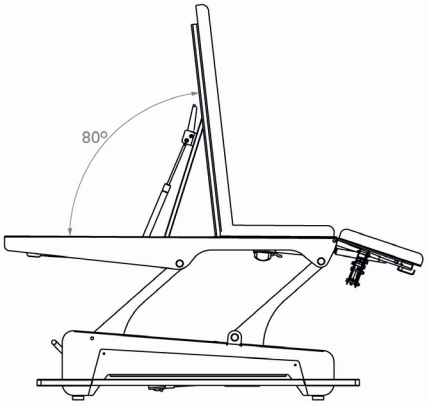

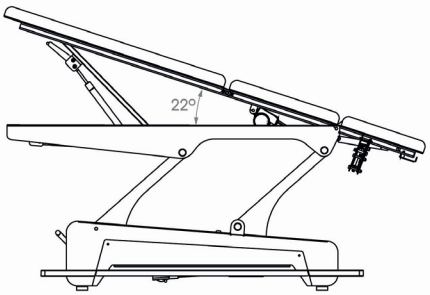

Swop 5S Evo Physio

Physiotherapie

Technische Angaben

MOTOREN
1 Motor Höhenverstellung (6000N)
1 Motor für das Mittelteil (6000N)

ABMESSUNGEN (LÄNGE X BREITE)
202 x 71 cm

HÖHE (MIN. UND MAX.)
49/97 cm

GEWICHT
122 kg

HUBKAPAZITÄT
200 kg

STROMVERSORGUNG
110-240 V - 50/60 Hz

RAHMENFARBE
Dunkelgrau: RAL 7015
Hellgrau: RAL 7047

ISOLATIONSKLASSE
Klasse I

PRODUKTKLASSIFIZIERUNG
Gerät der Klasse I

ANWENDUNGSTEILE
Typ B

FEUCHTIGKEITSBESTÄNDIGKEIT
IPx0

NETZKABEL
3m, weiß

MOTORGESCHWINDIGKEIT
2,33cm/s

MAXIMALSTROM
9A

Zubehör

Liegenbezüge



Bamboo Sound System



Face+ integrated cushion (Ersatzteil)



Funktionen

TwinLift-Armauflagen: stufenlos und gleichzeitig mit Gasfeder verstellbar. Keine Kollision mit dem Therapeuten.

In das Mittelteil integrierte Sidewing-Armlehnen.

Kopfteil mit 1 Gasfeder.

Swop 360° Height Control Ergonova System, einfacher Zugang von allen Seiten der Liege.

4 um 360° schwenkbare Laufrollen. Vollständig integriertes System unter dem Basisrahmen. 1 zentraler Hebel.

Elektrisch verstellbares Mittelteil. Schalter auf beiden Seiten.
Fußteil mit 1 Gasfeder

Ambientebeleuchtung mit LED.

Beheizte Polster mit 2 Temperaturstufen, automatischer Abschaltung (1h) und Schaltern auf beiden Seiten.

Polster

Dicke: 6,5cm
Dichte: 60 kg/m³ (4cm) + 40 kg/m³ (1cm)
+ Holzbasis (1.5cm)
Vollständig integriertes, nahtloses Face+ Gesichtskissen mit Stopfen (beide aus PUR).
Nahtlose Polsterung mit abgerundeten Kanten.
Naggura Skin-Polsterung: PU-Verbundstoff.
Schutz vor Keimen und UV-Strahlen.
Hervorragende Abriebfestigkeit: >150K Zyklen.
Flammhemmung: BS 7176
Farbe: Graphit

Sicherheit - Set 4x integrierte Sicherheit garantiert



- Sperrshalter
- Umgekehrte Laufrichtung der Rundumbedienung
- Motor mit Freilaufkupplung
- Doppeltipp-Technologie

Garantie und Konformität

GARANTIE
Für den Metallrahmen gilt eine 10-jährige Garantie. Für alle anderen Komponenten der Liege gilt eine 2-jährige Garantie. Außerdem bieten wir technischen Service mit Abdeckung in ganz Spanien, Frankreich, Italien, Deutschland, Belgien und Portugal und garantieren schnelle und effiziente Unterstützung.

KONFORMITÄT
Diese Produkte werden gemäß den grundlegenden Anforderungen hergestellt, die in der EU-Medizinprodukteverordnung (Anhang II+III der Verordnung (EU) 2017/745) festgelegt sind.